ИНСТРУКЦИЯ ПО УХОДУ ЗА МЕБЕЛЬЮ И ПРАВИЛА ЭКСПЛУАТАЦИИ

1. Изделия мебели должны хранится в крытых помещениях при температуре не ниже +2°С и относительной влажности воздуха от 45% до 70%.
2. Мебель рекомендуется эксплуатировать в проветриваемых, сухих помещениях, имеющих отопление и вентиляцию с температурой воздуха не ниже 10^0 С и не выше $+40^0$ С, относительной влажности 65-85%.
3. Использование мебельной продукции, должно осуществляться по назначению изделия мебели, указанному в маркировке.
4. При эксплуатации мебельной продукции необходимо исключить попадание воды и иных жидкостей на элементы изделий мебели, соприкасающихся с полом. При монтаже моек, раковин в изделиях мебели для кухонь должна быть предусмотрена их гидроизоляция в местах контакта с поверхностью корпуса изделия мебели.
5. При установке изделий мебели в непосредственной близости от нагревательных и отопительных приборов их поверхности во время эксплуатации должны быть защищены от нагрева. Температура нагрева элементов мебели не должна превышать +40 °С.
6. В мебели, имеющей крепление болтами, винтами, шурупами, при ослаблении соединений необходимо периодически подвертывать их.
7. Мебель, транспортируемую в условиях минусовой температуры, при установке в помещении следует немедленно протереть чистой, сухой и мягкой тканью как снаружи, так и внутри.
8. Мебель должна быть защищена от прямого попадания солнечных лучей, не должна размещаться вблизи отопительных приборов, сырых и холодных стен.
9. Поверхности деталей мебели оберегать от попадания влаги, щелочей, ацетона, спирта и т.д., а также от механических повреждений.
10. На поверхность мебели не следует ставить горячие предметы.
11. Удалять пыль с поверхности, облицованной специальными мебельными пленками, следует сухой мягкой тканью.

УСЛОВИЯ ТРАНСПОРТИРОВАНИЯ

1. Мебель транспортируют всеми видами транспорта в крытых транспортных средствах, а также в контейнерах.
2. При транспортировании изделий в местах соприкосновения их друг с другом, с кузовом транспортных средств и увязочными материалами должны быть мягкие прокладки, предохраняющие от механических повреждений.
3. При транспортировании изделий дверки и ящики должны быть зафиксированы в закрытом положении, исключающем их открывание или выдвигание.
4. Погрузочно-разгрузочные работы при транспортировании мебельных пакетов должны осуществляться так, чтобы в результате данных работ мебельные пакеты не получили механических повреждений.
5. Допускается перевозка мебели транспортом заказчика. В данном случае предприятие за сохранность изделия в период транспортирования ответственности не несет.

ГАРАНТИЙНЫЙ ТАЛОН

- Изготовитель гарантирует соответствие мебели требованиям ТР ТС 025/2012, ГОСТ 16371-2014 «Мебель. Общие технические условия» при соблюдении условий транспортирования, хранения, сборки, эксплуатации.
- В течение действия гарантийного срока изготовитель рассматривает претензии потребителей по качеству мебели.

Условия гарантии

- При возникновении претензий по некомплектности фурнитуры претензии принимаются с предъявлением инструкции по сборке с гарантийным талоном (или копии), претензии по качеству деталей – с этикеткой от упаковки пакета деталей. При обнаружении брака внутри неповрежденной упаковки, необходимо сохранить оригинальную упаковку и не собирать бракованное изделие.
- Все гарантийные работы производятся только при предъявлении настоящего гарантийного талона.
- Гарантийный срок эксплуатации изделий мебели 12 месяцев со дня продажи мебели через торговую сеть.

Гарантийное обслуживание не производится:

- По дефектам, появившимся из-за необлюдения потребителями условий транспортирования, сборки, эксплуатации и рекомендаций по уходу за мебелью.

СВИДЕТЕЛЬСТВО О ПРИЕМКЕ. Партия №

Мебель соответствует ТР ТС 025/2012, ГОСТ 16371-2014 и признана годной к эксплуатации.

Дата выпуска изделия _____

Дата реализации _____

(печать магазина)

Вид доставки _____

С условиями гарантийного обслуживания ознакомлен _____

Талон сохранять до истечения гарантийного срока. (подпись покупателя)

Срок службы изделия 5 лет.

Претензии направляются по адресу:

Россия, 425000, р.Марий Эл, г.Волжск, ул. Горная, д.1, тел. 8 (83631) 4-55-05

отрезать и приклеить

ФАНТ МЕБЕЛЬ *ИП Феоктистов А.А.* Россия, Республика Марий Эл г.Волжск, ул.Горная, д.1 **www.fant-mebel.ru**	**Мебель бытовая серии** **ОЛЬГА – 17** **КОМОД** Индекс Н15-04/17-2 Пр.НМФ 0004.01.17.02.00	EAC
	Соответствует ТР ТС 025/2012, ГОСТ 16371-2014 ЕАЭС № RU Д-RU.PA01.B.20019/22	*Дата выпуска*_____ *г.* Гарантийный срок 12 мес. Срок службы 5 лет.

ИП Феоктистов А.А.

ФАНТ МЕБЕЛЬ

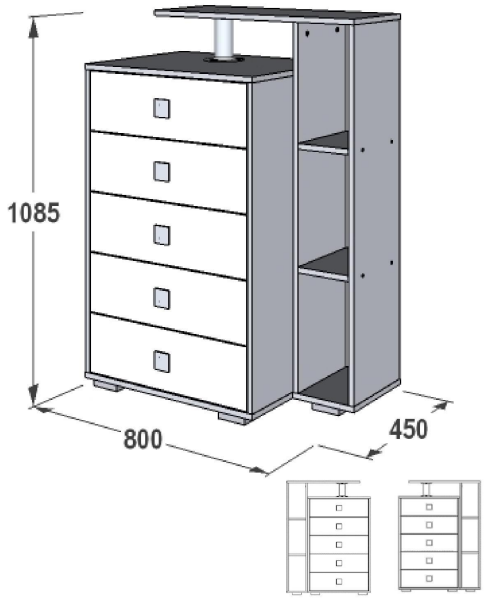

Возможна зеркальная сборка

Мебель бытовая серии «Ольга 17»

КОМОД

Инд. Н15-04/17-2. Пр. НМФ. 0004.01.17.02.00

Паспорт изделия

Инструкция по сборке и эксплуатации мебели

ИНСТРУКЦИЯ ПО СБОРКЕ

комода "Ольга 17"

УВАЖАЕМЫЙ ПОКУПАТЕЛЬ!

Инструкция даст Вам необходимые рекомендации по сборке, порядка которых просим Вас придерживаться.

ПЕРЕЧЕНЬ ДЕТАЛЕЙ

Сб.поз.	Наименование	Материал	Размер, мм.	К-во, шт.	Пакет №
2, 3	Бок	ЛДСП	883*448*16	1+1	1
5, 6	Крышка / Дно	ЛДСП	600*448*16	1+1	
8, 8*	Бок ящика	ЛДСП	400*123*16	5+5	
11	Накладка	ЛДСП цвет	173*560*16	5	
12	Задняя стенка	ДВП	594*454*4	2	
13	Дно ящика	ЛДВП	405*540 *4	5	
1п	Профиль соед.	Пласт.	565	1	
1	Бок	ЛДСП	1033*256*16	2	2
4	Крышка	ЛДСП	700*256*16	1	
7	Задник ящика	ЛДСП	509*123*16	5	
9	Дно	ЛДСП	200*256*16	1	
10	Полка	ЛДСП	166*256*16	2	

ФУРНИТУРА* (в пакете № 3)

№ п/п	Наименование	Ед.изм.	Кол-во
1	Евровинт	шт.	26
2	Евроключ	шт.	1
3	Заглушка	шт.	4
4	Заглушка эксцентр.	шт.	4
5	Ножка-опора	шт.	6
6	Шкант	шт.	24
7	Ручка	шт.	5
	Шурупы на ручку	шт.	5
8	Направляющая 400 мм	компл.	5
9	Фланец 50 мм	шт.	2
10	Стяжка межсекционная	шт.	2
11	Стяжка эксцентриковая	шт.	18
12	Навес	шт.	2
13	Шуруп 3,5*16	шт.	50
14	Шуруп 4*16	шт.	32
15	Шуруп 4*30	шт.	4
16	Гвозди	шт.	105
17	Стойка 134 мм (поз.1С)	шт.	1
18	Инструкция	шт.	1

** - предприятие оставляет за собой право на замену фурнитуры и метизов, не влияющих на изменение конструкции и качества изделия.*

ОБРАТИТЕ ВНИМАНИЕ!Окончательно стягивать фурнитуру на изделии только после полной сборки всех деталей.

Перед сборкой внимательно ознакомьтесь с данной инструкцией, проверьте комплектность фурнитуры и разберите ее по назначению. Упаковку и подкладочный материал можно использовать в качестве подстилочного материала.

Необходимый инструмент и материал для сборки изделия: молоток, крестообразная отвертка, рулетка.

Для удобства и безопасности сборку должны осуществлять не менее двух человек.

Качество мебели зависит от качества сборки. Рекомендуем доверять сборку специалистам.

1. *На дно (поз.6,9) установите ножки на шурупы 4*16.*
2. *На бока (поз.2,3) установите направляющие на шурупы 3,5*16.*
3. *На чистую ровную поверхность установите кромочным материалом вверх дно (поз.6) и поочередно приставьте бока (поз.2,3), закрепите на евровинты при помощи ключа шестигранного.*
4. *Заверните шток стяжки эксцентриковой в монтажные отверстия крышки (поз.5), установите шканты. Установите крышку (поз.5) на бока (поз.1,2), закрепите эксцентриком.*
5. *На чистую ровную поверхность установите кромочным материалом вверх дно (поз.9) и поочередно приставьте бока (поз.1), полки (поз.10), закрепите на евровинты при помощи ключа шестигранного.*
6. *Заверните шток стяжки эксцентриковой в монтажные отверстия крышки (поз.4). Установите крышку (поз.4) на бока (поз.1,2), закрепите эксцентриком.*
7. *Установите стойку (1с) во фланцы. Закрепите фланец на шурупы 4*16 на крышку (поз.4) с внутренней стороны.*
8. *В зависимости от варианта сборки, комод с полками справа или слева, установите секцию с полками с нужной стороны. После установки рекомендуется стянуть между собой соседние бока межсекционной стяжкой, предварительно выровняв их между собой по задней кромке изделия. Отверстия делаются по месту сверлом (острым) диаметром 8 мм. Если при сверлении образовались сколы, выровы и т.п. претензии по качеству не принимаются.*
9. *Закрепите фланец на шурупы 4*16 на крышку (поз.5) – см. схему сборки.*
10. *Выровняв бока, собранной конструкции, и проверив диагональ с помощью рулетки, установите и закрепите задние стенки (поз.12), предварительно соединив профилем (поз.1п).*
11. *Соедините детали ящика (поз.7,8,8*) между собой на евровинты.*
12. *Заверните шток стяжки эксцентриковой в монтажные отверстия накладки (поз.11), установите шканты. Приставьте накладку (поз.11) к деталям ящика (поз.8,8*), закрепите эксцентриком.*
13. *Выровняв бока и проверив диагональ, прибейте дно ящика (поз.14) к нижней полости каркаса ящика на гвозди, предварительно установив его в паз накладки (поз.11).*
14. *На накладки (поз.11) установите ручки.*
15. *Закрепите направляющие к деталям ящика (поз.8,8*) на шурупы 3,5*16.*
16. *До установки ящиков изделие рекомендуется прикрепить к стене, используя навесы. Навесы закрепите шурупами 4*25.*
17. *Установите ящики.*
18. *Видимые шляпки евровинтов и эксцентриков закройте заглушками.*

ВНИМАНИЕ! *Опрокидывание мебели может привести к серьезным или смертельным телесным повреждениям. Для предотвращения опрокидывания мебель должна быть постоянно прикреплена к стене.*

Крепежные средства для крепления к стене не прилагаются, для разных материалов стен требуются различные крепления. Используйте крепежные средства, подходящие для материала стен в Вашем доме. Если Вы не уверены, какой тип креплений подходит к данному материалу, обратитесь в специализированный магазин.

РЕГУЛИРОВКА НАПРАВЛЯЮЩИХ ПО ВЫСОТЕ:

*Отверстие в точке А позволяет подогнать направляющую по высоте. Затем необходимо закрепить положение направляющей в точке В, при помощи шурупа 3,5*16.*

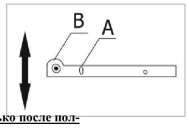

ВНИМАНИЕ!!!

Боковины ящика закромлены с одной стороны, поэтому отверстия под стяжку направлены в одну сторону.